轮胎压力监测系统(TPMS) (2)

SD956-2

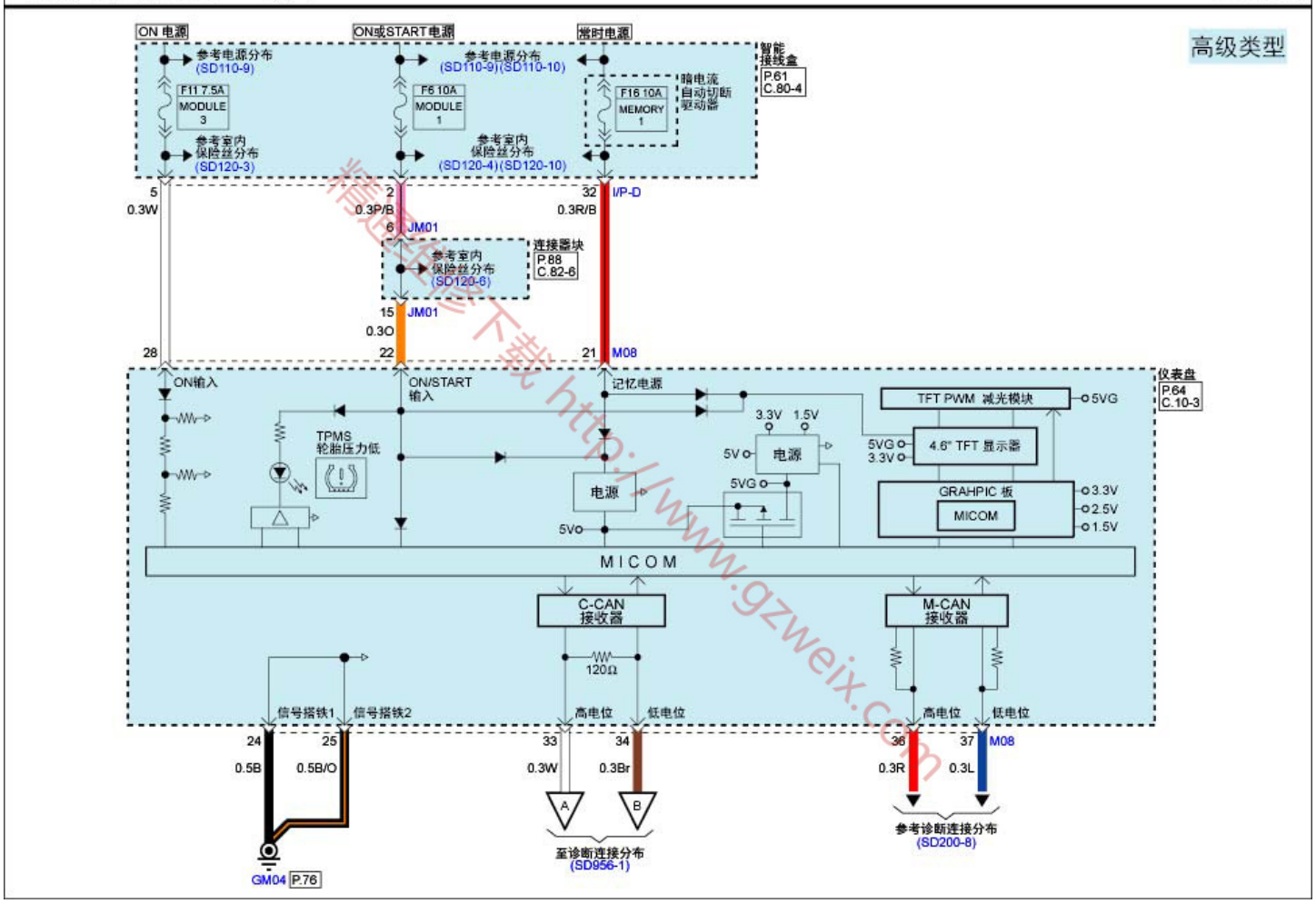

精通维修下载 http://www.gzweix.com